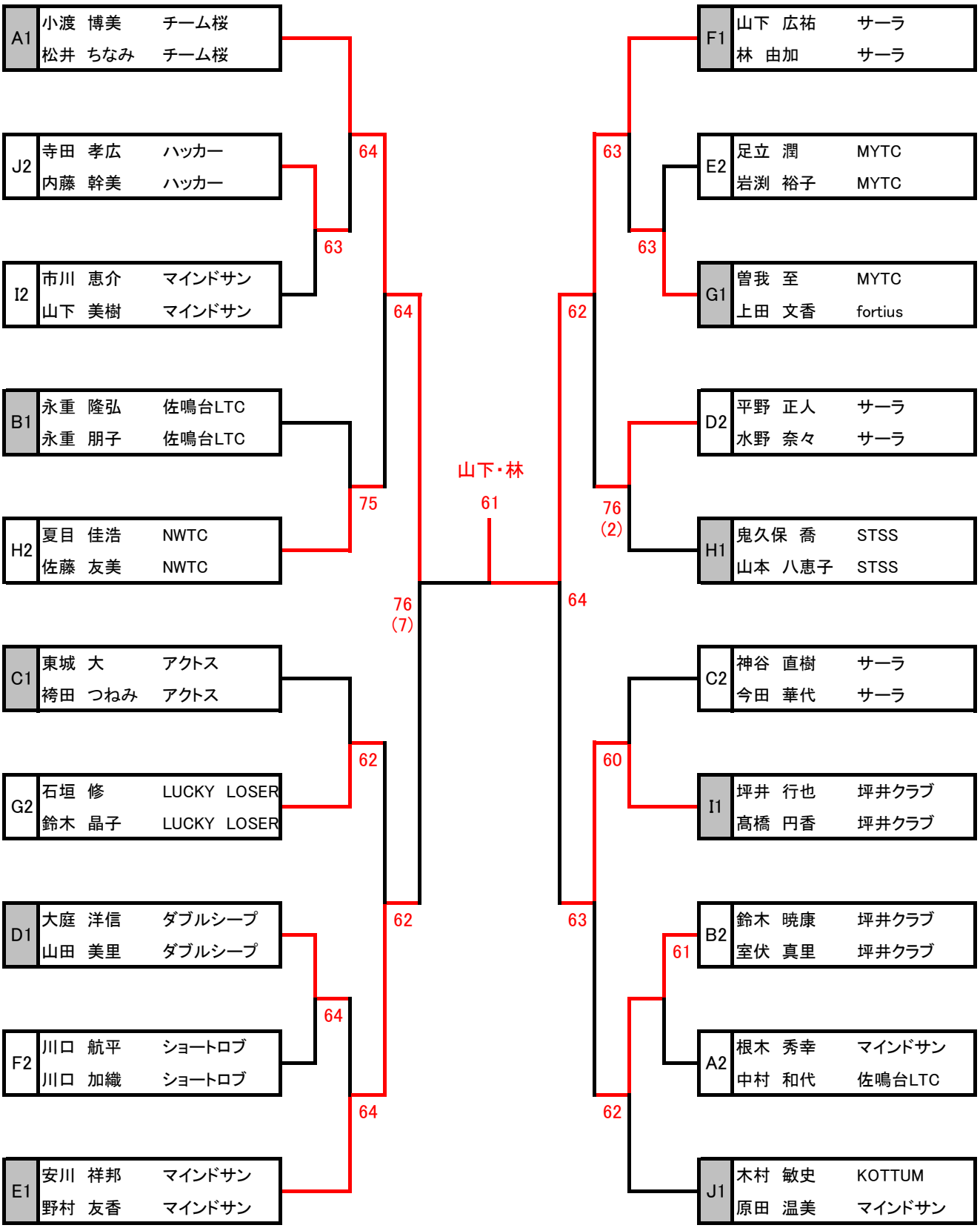混合1部　本戦トーナメント