団体2部　女子

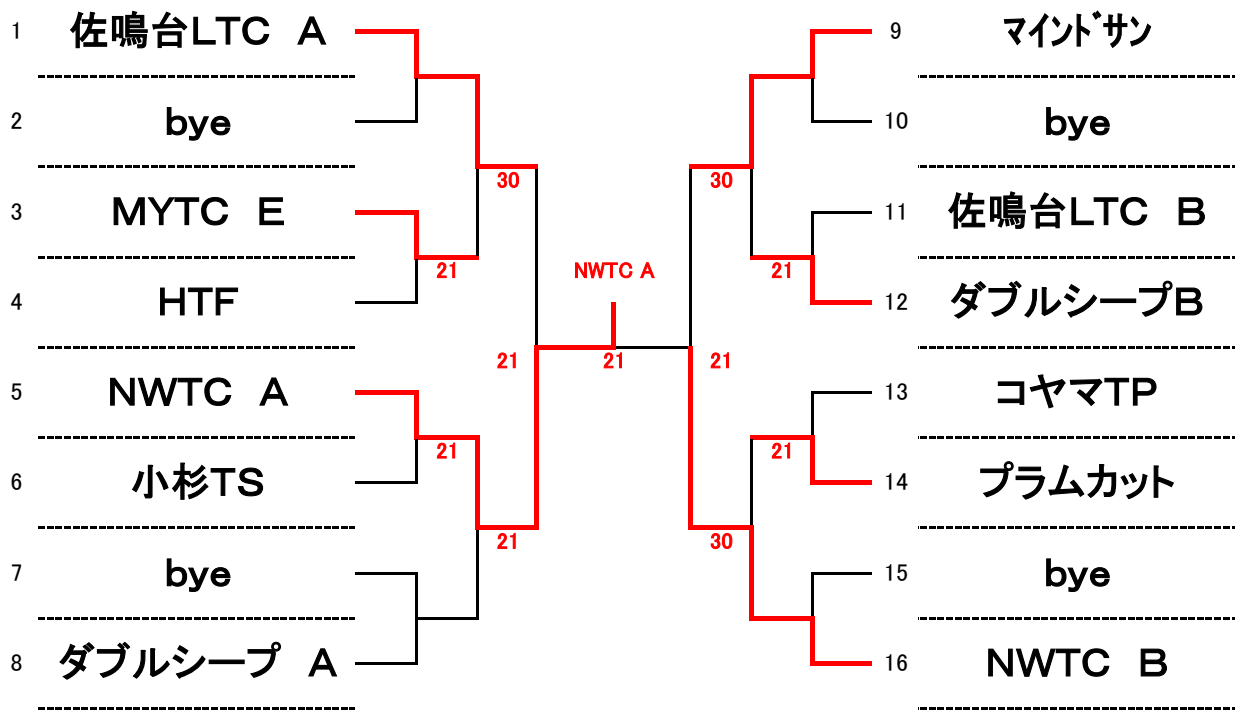
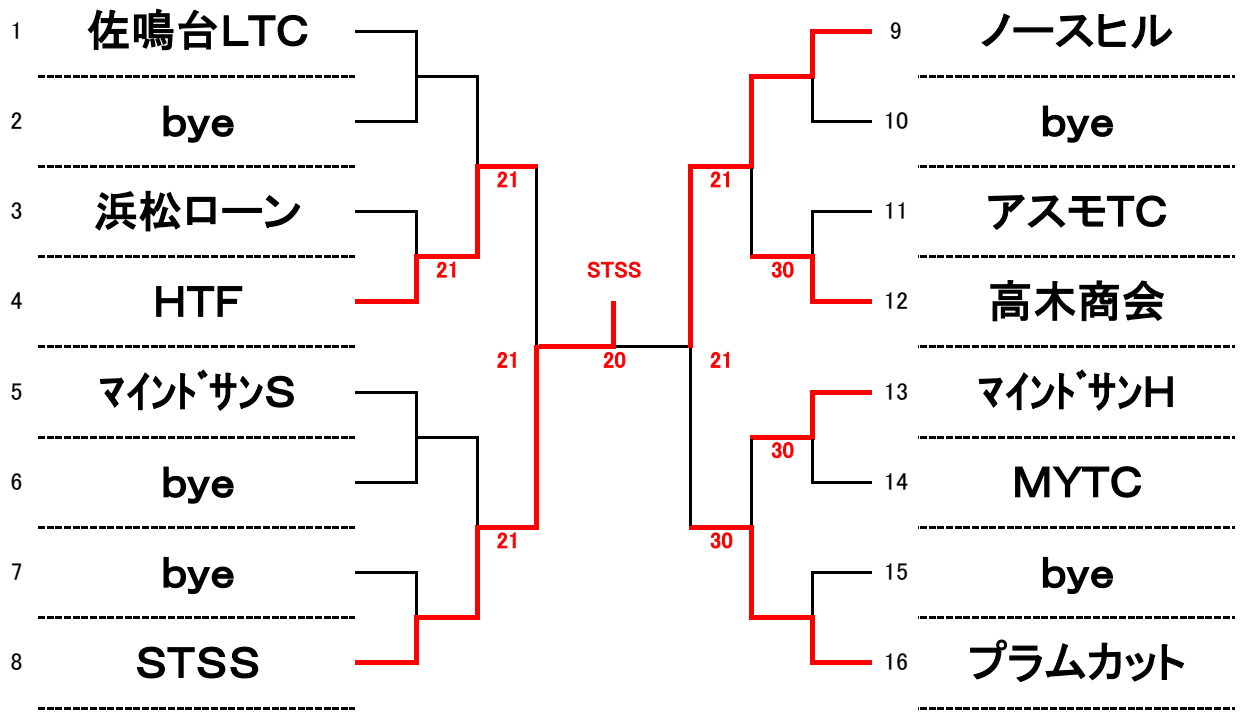
団体3部　40歳男子