55歳男子
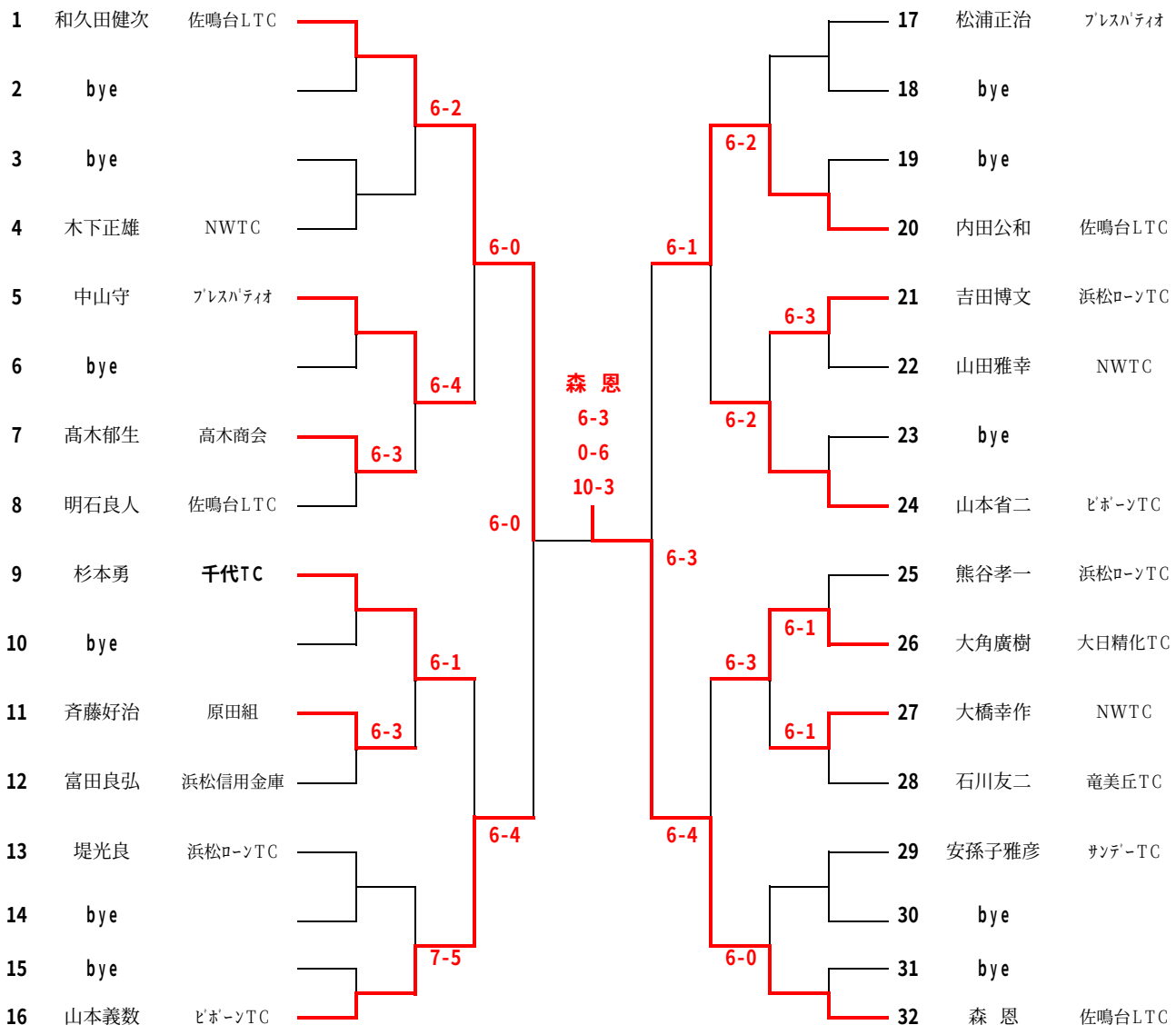
15日　1･2･3Ｒ　1セットマッチ　1R　8:00　2Ｒ　8:30　コール
22日　Ｆまで　8:00ｺｰﾙ　Ｆのみ3セットマッチファイナルセットｽｰﾊﾟｰﾀｲﾌﾞﾚｰｸ10ポイント