団体戦（男子）

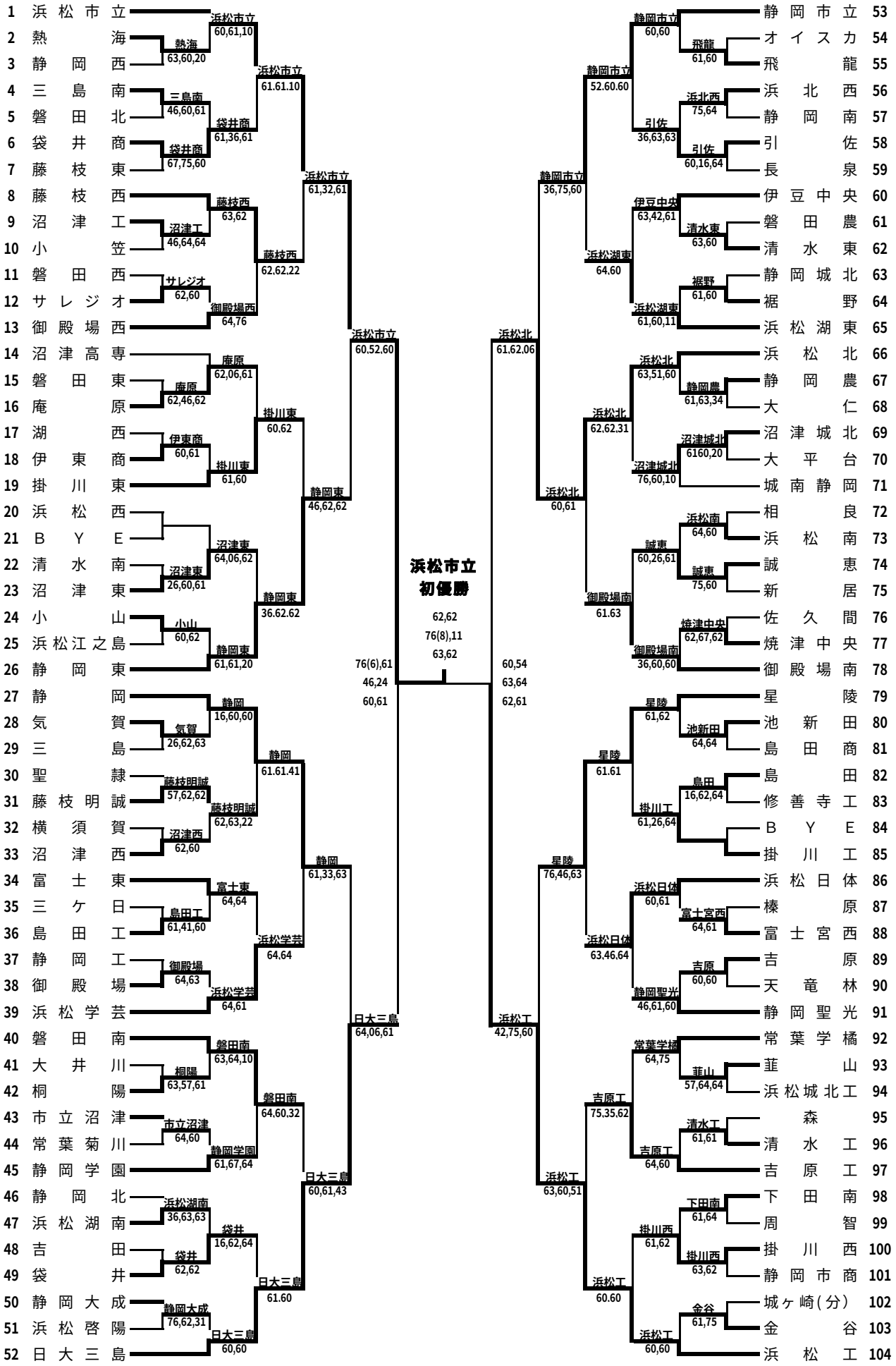
1 浜松市立
2 熱海
3 静岡西
4 三島南
5 磐田北
6 袋井商
7 藤枝東
8 藤枝西
9 沼津工
10 小笠
11 磐田西
12 サレジオ
13 御殿場西
14 沼津高専
15 磐田東
16 庵原
17 湖西
18 伊東商
19 掛川東
20 浜松西
21 BYE
22 清水南
23 沼津東
24 小山
25 浜松江之島
26 静岡東
27 静岡
28 気賀
29 三島
30 聖隷
31 藤枝明誠
32 横須賀
33 沼津西
34 富士東
35 三ケ日
36 島田工
37 静岡工
38 御殿場
39 浜松学芸
40 磐田南
41 大井川
42 桐陽
43 市立沼津
44 常葉菊川
45 静岡学園
46 静岡北
47 浜松湖南
48 吉田
49 袋井
50 静岡大成
51 浜松啓陽
52 日大三島
浜松市立 60,61,10
熱海 63,60,20
三島南 46,60,61
袋井商 61,36,61
袋井商 67,75,60
浜松市立 61.61.10
藤枝西 63,62
沼津工 46,64,64
サレジオ 62,60
御殿場西 64,76
藤枝西 62.62.22
浜松市立 61,32,61
庵原 62,06,61
庵原 62,46,62
伊東商 60,61
掛川東 61,60
掛川東 60.62
浜松市立 60.52.60
沼津東 64,06,62
沼津東 26,60,61
小山 60,62
静岡東 61,61,20
静岡東 36.62.62
静岡東 46,62,62
静岡 16,60,60
気賀 26,62,63
藤枝明誠 57,62,62
藤枝明誠 62,63,22
沼津西 62,60
静岡 61.61.41
富士東 64,64
島田工 61,41,60
浜松学芸 64.64
御殿場 64,63
浜松学芸 64,61
静岡 61,33,63
磐田南 63,64,10
桐陽 63,57,61
磐田南 64.60.32
市立沼津 64,60
静岡学園 61,67,64
日大三島 60,61,43
浜松湖南 36,63,63
袋井 16,62,64
袋井 62,62
日大三島 61.60
静岡大成 76,62,31
日大三島 60,60
日大三島 64,06,61
76(6),61
46,24
60,61
浜松市立
初優勝
62,62
76(8),11
63,62
60,54
63,64
62,61
浜松北 61.62.06
浜松工 42,75,60
静岡市立 36,75,60
浜松北 60,61
星陵 76,46,63
浜松工 63,60,51
静岡市立 52.60.60
浜松湖東 64.60
浜松北 62.62.31
御殿場南 61.63
星陵 61.61
浜松日体 63.46.64
吉原工 75.35.62
浜松工 60.60
静岡市立 60,60
引佐 36,63,63
浜北西 75,64
引佐 60,16,64
伊豆中央 63,42,61
清水東 63,60
裾野 61,60
浜松湖東 61,60,11
浜松北 63,51,60
静岡農 61,63,34
沼津城北 6160,20
沼津城北 76,60,10
浜松南 64,60
誠恵 60,26,61
誠恵 75,60
焼津中央 62,67,62
御殿場南 36,60,60
星陵 61,62
池新田 64,64
島田 16,62,64
掛川工 61,26,64
浜松日体 60,61
富士宮西 64,61
吉原 60,60
静岡聖光 46,61,60
常葉学橘 64,75
菲山 57,64,64
清水工 61,61
吉原工 64,60
下田南 61,64
掛川西 61,62
掛川西 63,62
金谷 61,75
浜松工 60,60
飛龍 61,60
53 静岡市立
54 オイスカ
55 飛龍
56 浜北西
57 静岡南
58 引佐
59 長泉
60 伊豆中央
61 磐田農
62 清水東
63 静岡城北
64 裾野
65 浜松湖東
66 浜松北
67 静岡農
68 大仁
69 沼津城北
70 大平台
71 城南静岡
72 相良
73 浜松南
74 誠恵
75 新居
76 佐久間
77 焼津中央
78 御殿場南
79 星陵
80 池新田
81 島田商
82 島田
83 修善寺工
84 BYE
85 掛川工
86 浜松日体
87 榛原
88 富士宮西
89 吉原
90 天竜林
91 静岡聖光
92 常葉学橘
93 菲山
94 浜松城北工
95 森
96 清水工
97 吉原工
98 下田南
99 周智
100 掛川西
101 静岡市商
102 城ヶ崎(分)
103 金谷
104 浜松工

団体戦（女子） 結果訂正版

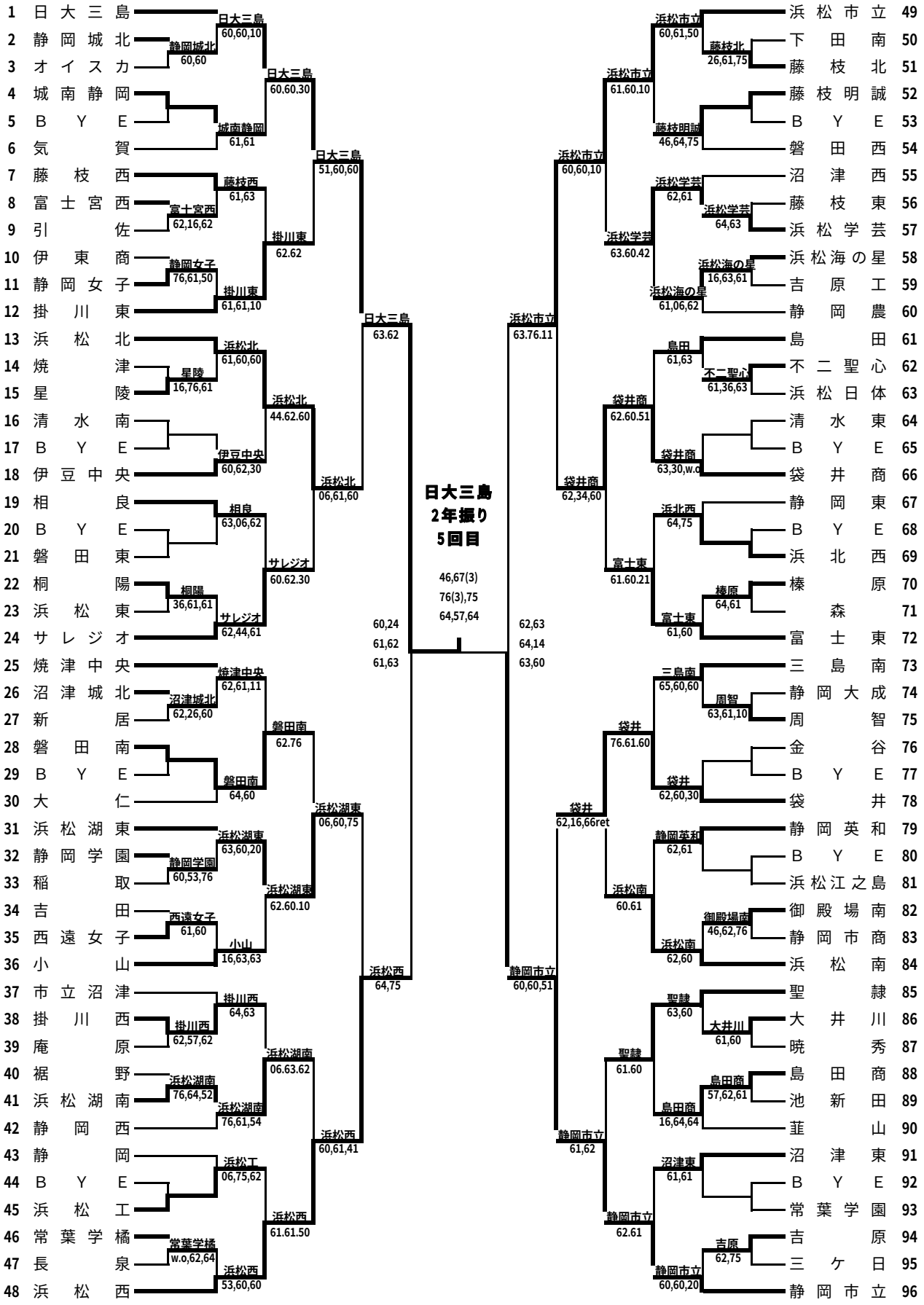
1 日大三島
2 静岡城北
3 オイスカ
4 城南静岡
5 BYE
6 気賀
7 藤枝西
8 富士宮西
9 引佐
10 伊東商
11 静岡女子
12 掛川東
13 浜松北
14 焼津
15 星陵
16 清水南
17 BYE
18 伊豆中央
19 相良
20 BYE
21 磐田東
22 桐陽
23 浜松東
24 サレジオ
25 焼津中央
26 沼津城北
27 新居
28 磐田南
29 BYE
30 大仁
31 浜松湖東
32 静岡学園
33 稲取
34 吉田
35 西遠女子
36 小山
37 市立沼津
38 掛川西
39 庵原
40 裾野
41 浜松湖南
42 静岡西
43 静岡
44 BYE
45 浜松工
46 常葉学橘
47 長泉
48 浜松西
日大三島 60,60,10
静岡城北 60,60
城南静岡 61,61
日大三島 60.60.30
藤枝西 61,63
富士宮西 62,16,62
掛川東 62.62
静岡女子 76,61,50
掛川東 61,61,10
日大三島 51,60,60
浜松北 61,60,60
星陵 16,76,61
浜松北 44.62.60
伊豆中央 60,62,30
浜松北 06,61,60
相良 63,06,62
サレジオ 60.62.30
桐陽 36,61,61
サレジオ 62,44,61
焼津中央 62,61,11
沼津城北 62,26,60
磐田南 62.76
磐田南 64,60
浜松湖東 06,60,75
浜松湖東 63,60,20
静岡学園 60,53,76
浜松湖東 62.60.10
西遠女子 61,60
小山 16,63,63
掛川西 64,63
掛川西 62,57,62
浜松湖南 06.63.62
浜松湖南 76,64,52
浜松湖南 76,61,54
浜松西 60,61,41
浜松工 06,75,62
浜松西 61.61.50
常葉学橘 w.o,62,64
浜松西 53,60,60
日大三島 63.62
浜松西 64,75
日大三島
2年振り
5回目
46,67(3)
76(3),75
64,57,64
60,24
61,62
61,63
浜松市立 63.76.11
静岡市立 60,60,51
62,63
64,14
63,60
浜松市立 60,60,10
袋井商 62,34,60
浜松市立 61.60.10
浜松学芸 63.60.42
袋井商 62.60.51
富士東 61.60.21
浜松市立 60,61,50
藤枝北 26,61,75
藤枝明誠 46,64,75
浜松学芸 62,61
浜松学芸 64,63
浜松海の星 16,63,61
浜松海の星 61,06,62
島田 61,63
不二聖心 61,36,63
袋井商 63,30,w.o
浜北西 64,75
棒原 64,61
富士東 61,60
袋井 62,16,66ret
静岡市立 61,62
三島南 65,60,60
周智 63,61,10
袋井 76.61.60
袋井 62,60,30
静岡英和 62,61
浜松南 60.61
御殿場南 46,62,76
浜松南 62,60
聖隷 63,60
大井川 61,60
聖隷 61.60
島田商 57,62,61
島田商 16,64,64
静岡市立 62.61
沼津東 61,61
吉原 62,75
静岡市立 60,60,20
浜松市立 49
下田南 50
藤枝北 51
藤枝明誠 52
BYE 53
磐田西 54
沼津西 55
藤枝東 56
浜松学芸 57
浜松海の星 58
吉原工 59
静岡農 60
島田 61
不二聖心 62
浜松日体 63
清水東 64
BYE 65
袋井商 66
静岡東 67
BYE 68
浜北西 69
榛原 70
森 71
富士東 72
三島南 73
静岡大成 74
周智 75
金谷 76
BYE 77
袋井 78
静岡英和 79
BYE 80
浜松江之島 81
御殿場南 82
静岡市商 83
浜松南 84
聖隷 85
大井川 86
暁秀 87
島田商 88
池新田 89
韮山 90
沼津東 91
BYE 92
常葉学園 93
吉原 94
三ケ日 95
静岡市立 96

第５５回 静岡県総合体育大会 テニス競技　　平成19年5月13日

団体の部（男子）

	学校名	スコア	学校名
SF1	浜松市立	20	日大三島
D	小栗　翔 ③	76(6)	上野陽平 ③
	新田航生 ②	61	杉村優太 ①
S1	竹中健矢 ②	46,24	上野泰弘 ①
S2	木村剛典 ③	60,61	宮澤卓也 ③

	学校名	スコア	学校名
SF2	浜松北	02	浜松工
D	内山彰人 ③	06	宇津山勇太 ③
	藤本拓臣 ①	45	鈴木啓右 ②
S1	櫻木裕隆 ③	36,46	山崎元希 ③
S2	伊藤　隆 ①	26,16	加藤啓太 ③

	学校名	スコア	学校名
F	浜松市立	20	浜松工
D	小栗　翔 ③	62	宇津山勇太 ③
	新田航生 ②	62	鈴木啓右 ②
S1	竹中健矢 ②	76(8),11	山崎元希 ③
S2	木村剛典 ③	63,62	加藤啓太 ③

団体の部（女子）

	学校名	スコア	学校名
SF1	日大三島	20	浜松西
D	岩田知予 ②	60	藤田　雅 ③
	福田菜摘 ③	24	今田早紀 ②
S1	伊藤絵美子 ③	61,62	石田佳菜子 ③
S2	木代　縁 ③	61,63	友田晶子 ②

	学校名	スコア	学校名
SF2	浜松市立	02	静岡市立
D	松下優香 ③	26	東　由貴 ③
	和久田智絵 ③	36	秋山加奈 ③
S1	佐合　恵 ②	46,41	増田奈央子 ②
S2	松本奈緒美 ③	36,06	中村彩乃 ②

	学校名	スコア	学校名
F	日大三島	21	静岡市立
D	岩田知予 ②	46	東　由貴 ③
	福田菜摘 ③	67(3)	秋山加奈 ③
S1	伊藤絵美子 ③	76(3),75	増田奈央子 ②
S2	木代　縁 ③	64,57,64	中村彩乃 ②

シングルス（男子）

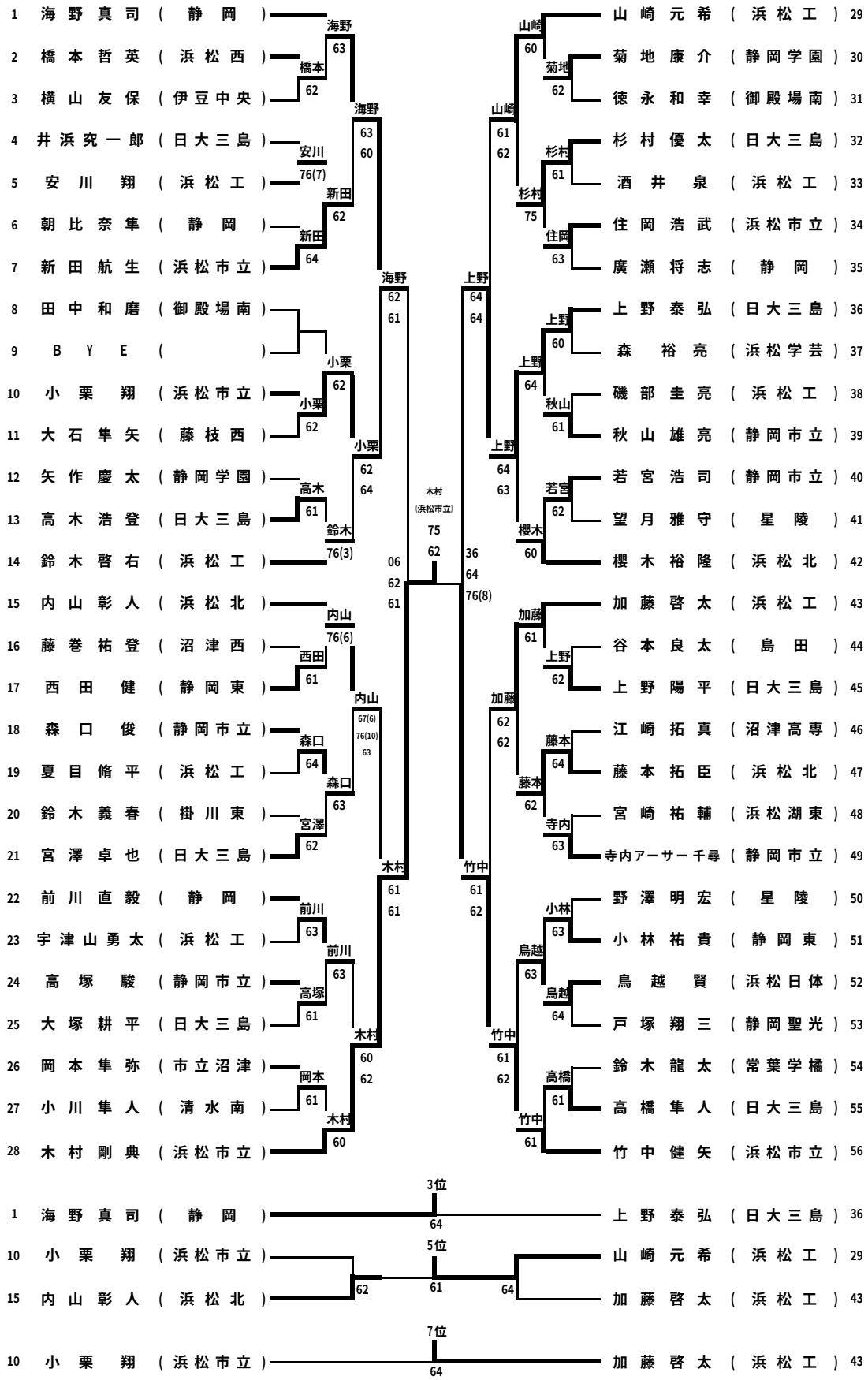
1 海野真司（静岡）
2 橋本哲英（浜松西）
3 横山友保（伊豆中央）
4 井浜究一郎（日大三島）
5 安川翔（浜松工）
6 朝比奈隼（静岡）
7 新田航生（浜松市立）
8 田中和磨（御殿場南）
9 BYE（）
10 小栗翔（浜松市立）
11 大石隼矢（藤枝西）
12 矢作慶太（静岡学園）
13 高木浩登（日大三島）
14 鈴木啓右（浜松工）
15 内山彰人（浜松北）
16 藤巻祐登（沼津西）
17 西田健（静岡東）
18 森口俊（静岡市立）
19 夏目脩平（浜松工）
20 鈴木義春（掛川東）
21 宮澤卓也（日大三島）
22 前川直毅（静岡）
23 宇津山勇太（浜松工）
24 高塚駿（静岡市立）
25 大塚耕平（日大三島）
26 岡本隼弥（市立沼津）
27 小川隼人（清水南）
28 木村剛典（浜松市立）
29 山崎元希（浜松工）
30 菊地康介（静岡学園）
31 徳永和幸（御殿場南）
32 杉村優太（日大三島）
33 酒井泉（浜松工）
34 住岡浩武（浜松市立）
35 廣瀬将志（静岡）
36 上野泰弘（日大三島）
37 森裕亮（浜松学芸）
38 磯部圭亮（浜松工）
39 秋山雄亮（静岡市立）
40 若宮浩司（静岡市立）
41 望月雅守（星陵）
42 櫻木裕隆（浜松北）
43 加藤啓太（浜松工）
44 谷本良太（島田）
45 上野陽平（日大三島）
46 江崎拓真（沼津高専）
47 藤本拓臣（浜松北）
48 宮崎祐輔（浜松湖東）
49 寺内アーサー千尋（静岡市立）
50 野澤明宏（星陵）
51 小林祐貴（静岡東）
52 鳥越賢（浜松日体）
53 戸塚翔三（静岡聖光）
54 鈴木龍太（常葉学橘）
55 高橋隼人（日大三島）
56 竹中健矢（浜松市立）
海野 63
橋本 62
安川 76(7)
新田 62
新田 64
海野 63
60
海野 62
61
小栗 62
小栗 62
小栗 62
64
高木 61
鈴木 76(3)
内山 76(6)
西田 61
内山 67(6)
76(10)
63
森口 64
森口 63
宮澤 62
木村 61
61
前川 63
前川 63
高塚 61
木村 60
62
岡本 61
木村 60
木村
(浜松市立)
75
62
06
62
61
36
64
76(8)
上野 64
64
山崎 60
菊地 62
山崎 61
62
杉村 61
杉村 75
住岡 63
上野 60
上野 64
秋山 61
上野 64
63
若宮 62
櫻木 60
竹中 61
62
加藤 61
上野 62
加藤 62
62
藤本 64
藤本 62
寺内 63
小林 63
鳥越 63
鳥越 64
竹中 61
62
高橋 61
竹中 61
3位
64
5位
62
61
64
7位
64

シングルス（女子）

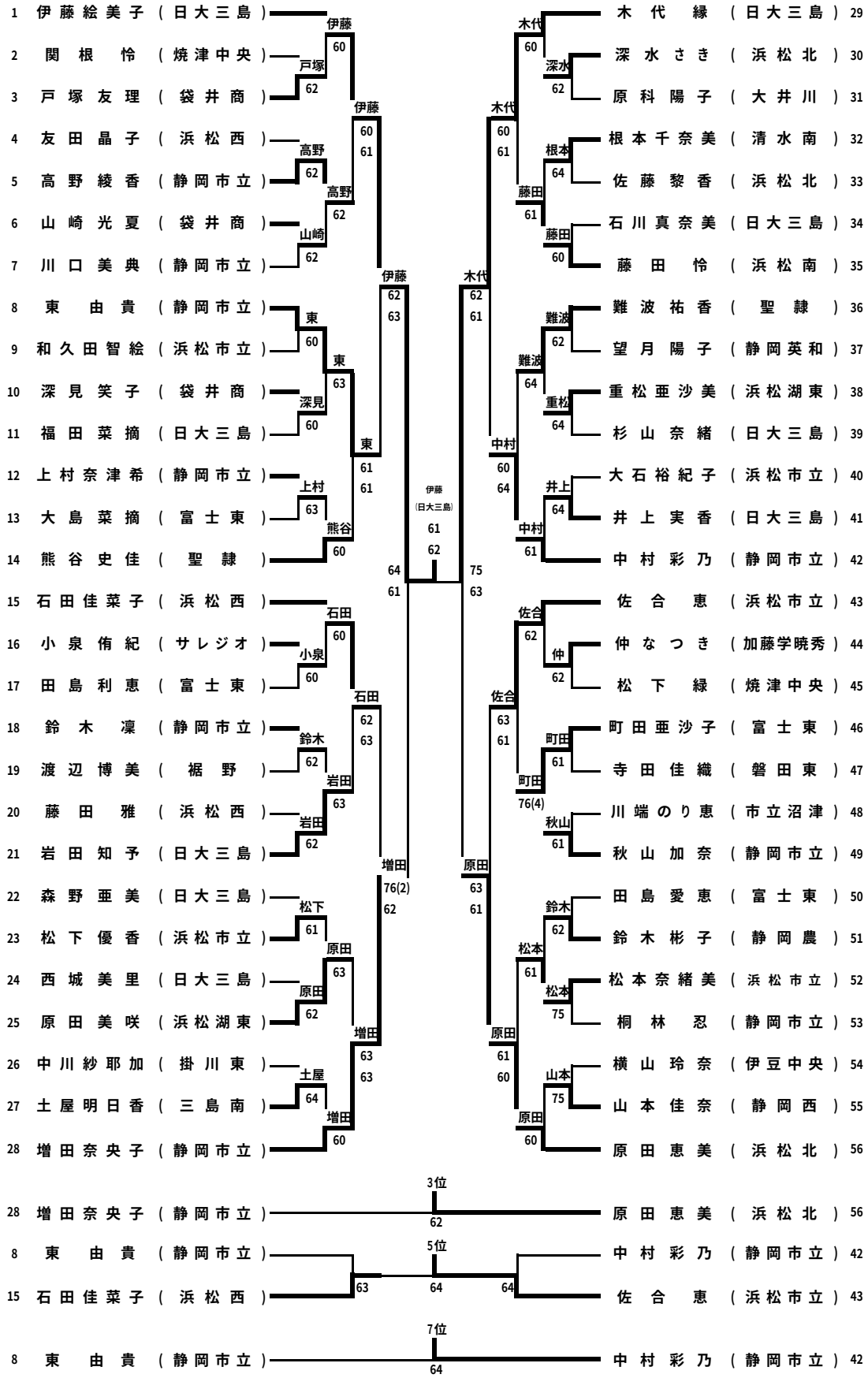
1 伊藤絵美子（日大三島）
2 関根 怜（焼津中央）
3 戸塚友理（袋井商）
4 友田晶子（浜松西）
5 高野綾香（静岡市立）
6 山崎光夏（袋井商）
7 川口美典（静岡市立）
8 東 由貴（静岡市立）
9 和久田智絵（浜松市立）
10 深見笑子（袋井商）
11 福田菜摘（日大三島）
12 上村奈津希（静岡市立）
13 大島菜摘（富士東）
14 熊谷史佳（聖 隷）
15 石田佳菜子（浜松西）
16 小泉侑紀（サレジオ）
17 田島利恵（富士東）
18 鈴木 凜（静岡市立）
19 渡辺博美（裾 野）
20 藤田 雅（浜松西）
21 岩田知予（日大三島）
22 森野亜美（日大三島）
23 松下優香（浜松市立）
24 西城美里（日大三島）
25 原田美咲（浜松湖東）
26 中川紗耶加（掛川東）
27 土屋明日香（三島南）
28 増田奈央子（静岡市立）
29 木代 縁（日大三島）
30 深水さき（浜松北）
31 原科陽子（大井川）
32 根本千奈美（清水南）
33 佐藤黎香（浜松北）
34 石川真奈美（日大三島）
35 藤田 怜（浜松南）
36 難波祐香（聖 隷）
37 望月陽子（静岡英和）
38 重松亜沙美（浜松湖東）
39 杉山奈緒（日大三島）
40 大石裕紀子（浜松市立）
41 井上実香（日大三島）
42 中村彩乃（静岡市立）
43 佐合 恵（浜松市立）
44 仲なつき（加藤学暁秀）
45 松下 緑（焼津中央）
46 町田亜沙子（富士東）
47 寺田佳織（磐田東）
48 川端のり恵（市立沼津）
49 秋山加奈（静岡市立）
50 田島愛恵（富士東）
51 鈴木彬子（静岡農）
52 松本奈緒美（浜松市立）
53 桐林 忍（静岡市立）
54 横山玲奈（伊豆中央）
55 山本佳奈（静岡西）
56 原田恵美（浜松北）
伊藤 60
戸塚 62
伊藤 60 61
高野 62
高野 62
山崎 62
伊藤 62 63
東 60
東 63
深見 60
東 61 61
上村 63
熊谷 60
伊藤 (日大三島) 61 62
64 61
石田 60
小泉 60
石田 62 63
鈴木 62
岩田 63
岩田 62
増田 76(2) 62
松下 61
原田 63
原田 62
増田 63 63
土屋 64
増田 60
木代 60
深水 62
木代 60 61
根本 64
藤田 61
藤田 60
木代 62 61
難波 62
難波 64
重松 64
中村 60 64
井上 64
中村 61
75 63
佐合 62
仲 62
佐合 63 61
町田 61
町田 76(4)
秋山 61
原田 63 61
鈴木 62
松本 61
松本 75
原田 61 60
山本 75
原田 60
3位
28 増田奈央子（静岡市立） 62 原田恵美（浜松北）56
5位
8 東 由貴（静岡市立） 63 64 64 中村彩乃（静岡市立）42
15 石田佳菜子（浜松西） 佐合 恵（浜松市立）43
7位
8 東 由貴（静岡市立） 64 中村彩乃（静岡市立）42

ダブルス(男子)

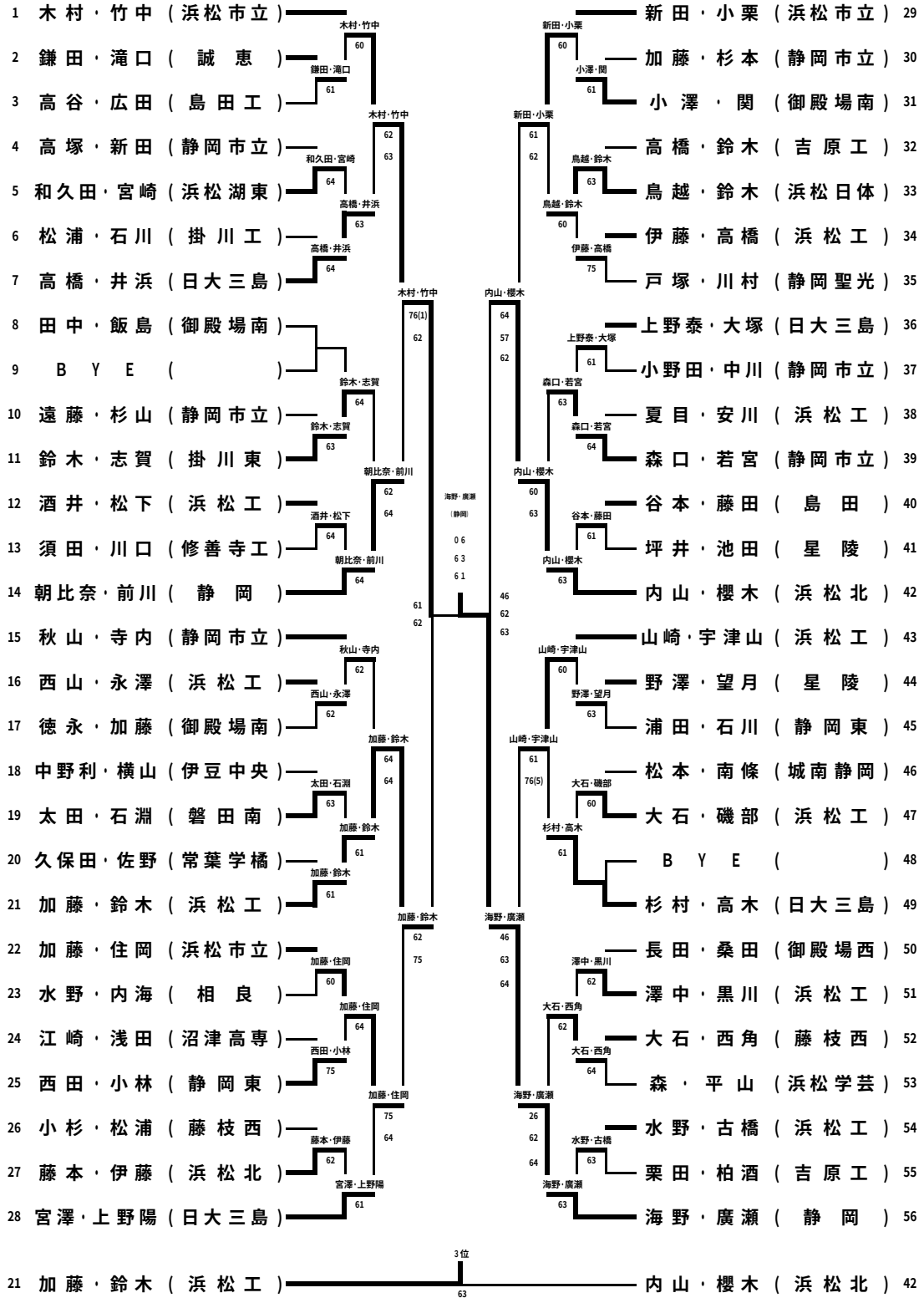
1 木村・竹中（浜松市立）
2 鎌田・滝口（誠恵）
3 高谷・広田（島田工）
4 高塚・新田（静岡市立）
5 和久田・宮崎（浜松湖東）
6 松浦・石川（掛川工）
7 高橋・井浜（日大三島）
8 田中・飯島（御殿場南）
9 BYE（）
10 遠藤・杉山（静岡市立）
11 鈴木・志賀（掛川東）
12 酒井・松下（浜松工）
13 須田・川口（修善寺工）
14 朝比奈・前川（静岡）
15 秋山・寺内（静岡市立）
16 西山・永澤（浜松工）
17 徳永・加藤（御殿場南）
18 中野利・横山（伊豆中央）
19 太田・石淵（磐田南）
20 久保田・佐野（常葉学橘）
21 加藤・鈴木（浜松工）
22 加藤・住岡（浜松市立）
23 水野・内海（相良）
24 江崎・浅田（沼津高専）
25 西田・小林（静岡東）
26 小杉・松浦（藤枝西）
27 藤本・伊藤（浜松北）
28 宮澤・上野陽（日大三島）
29 新田・小栗（浜松市立）
30 加藤・杉本（静岡市立）
31 小澤・関（御殿場南）
32 高橋・鈴木（吉原工）
33 鳥越・鈴木（浜松日体）
34 伊藤・高橋（浜松工）
35 戸塚・川村（静岡聖光）
36 上野泰・大塚（日大三島）
37 小野田・中川（静岡市立）
38 夏目・安川（浜松工）
39 森口・若宮（静岡市立）
40 谷本・藤田（島田）
41 坪井・池田（星陵）
42 内山・櫻木（浜松北）
43 山崎・宇津山（浜松工）
44 野澤・望月（星陵）
45 浦田・石川（静岡東）
46 松本・南條（城南静岡）
47 大石・磯部（浜松工）
48 BYE（）
49 杉村・高木（日大三島）
50 長田・桑田（御殿場西）
51 澤中・黒川（浜松工）
52 大石・西角（藤枝西）
53 森・平山（浜松学芸）
54 水野・古橋（浜松工）
55 栗田・柏酒（吉原工）
56 海野・廣瀬（静岡）
木村・竹中 60
鎌田・滝口 61
木村・竹中 62 63
和久田・宮崎 64
高橋・井浜 63
高橋・井浜 64
木村・竹中 76(1) 62
鈴木・志賀 64
鈴木・志賀 63
朝比奈・前川 62 64
酒井・松下 64
朝比奈・前川 64
61 62
秋山・寺内 62
西山・永澤 62
加藤・鈴木 64 64
太田・石淵 63
加藤・鈴木 61
加藤・鈴木 61
加藤・鈴木 62 75
加藤・住岡 60
加藤・住岡 64
西田・小林 75
加藤・住岡 75 64
藤本・伊藤 62
宮澤・上野陽 61
新田・小栗 60
小澤・関 61
新田・小栗 61 62
鳥越・鈴木 63
鳥越・鈴木 60
伊藤・高橋 75
内山・櫻木 64 57 62
上野泰・大塚 61
森口・若宮 63
森口・若宮 64
内山・櫻木 60 63
谷本・藤田 61
内山・櫻木 63
46 62 63
山崎・宇津山 60
野澤・望月 63
山崎・宇津山 61 76(5)
大石・磯部 60
杉村・高木 61
海野・廣瀬 46 63 64
澤中・黒川 62
大石・西角 62
大石・西角 64
海野・廣瀬 26 62 64
水野・古橋 63
海野・廣瀬 63
海野・廣瀬（静岡）
0 6
6 3
6 1
3位
21 加藤・鈴木（浜松工）
63
42 内山・櫻木（浜松北）

ダブルス（女子）

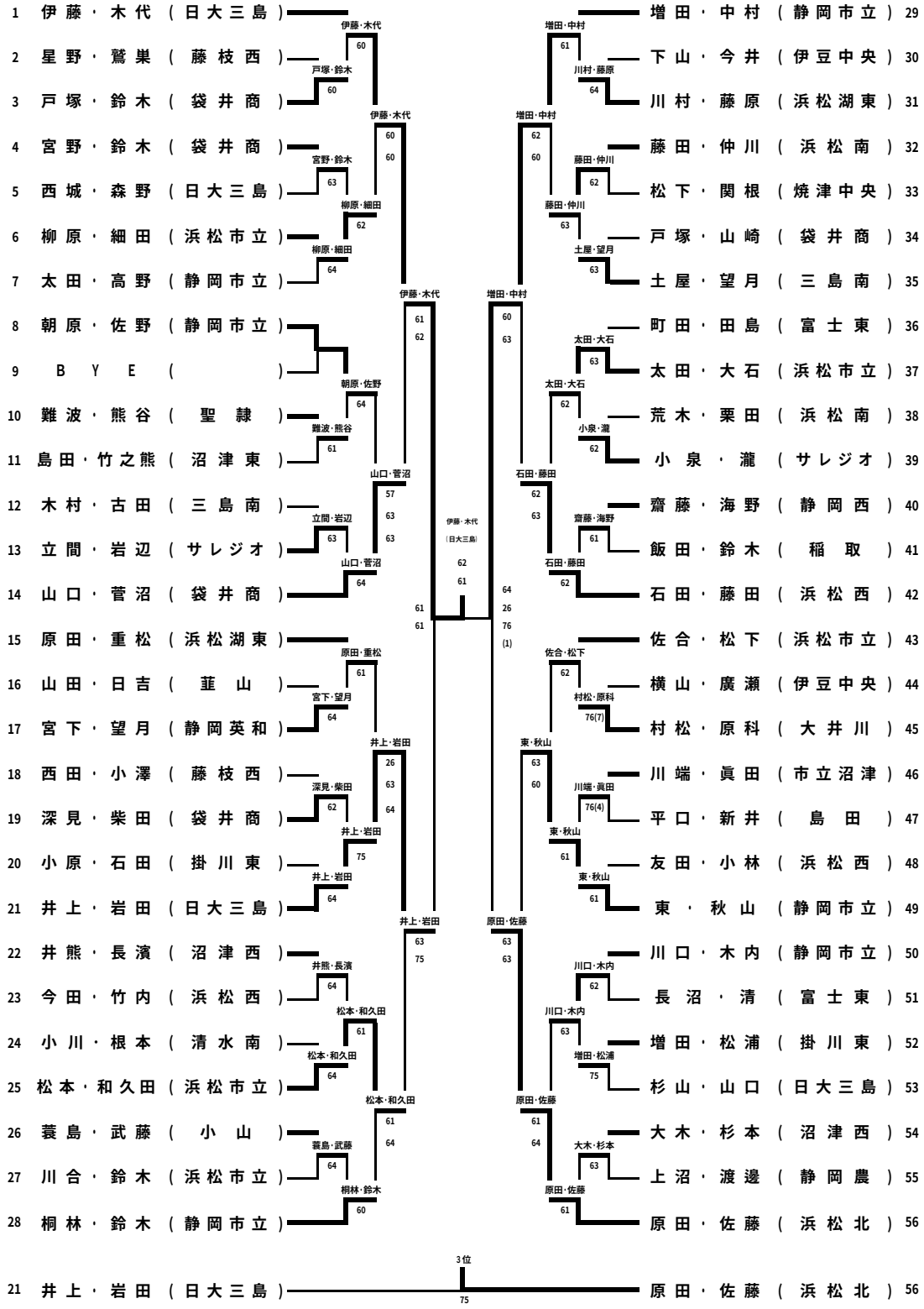
1 伊藤・木代（日大三島）
2 星野・鷲巣（藤枝西）
3 戸塚・鈴木（袋井商）
4 宮野・鈴木（袋井商）
5 西城・森野（日大三島）
6 柳原・細田（浜松市立）
7 太田・高野（静岡市立）
8 朝原・佐野（静岡市立）
9 BYE（ ）
10 難波・熊谷（聖隷）
11 島田・竹之熊（沼津東）
12 木村・古田（三島南）
13 立間・岩辺（サレジオ）
14 山口・菅沼（袋井商）
15 原田・重松（浜松湖東）
16 山田・日吉（韮山）
17 宮下・望月（静岡英和）
18 西田・小澤（藤枝西）
19 深見・柴田（袋井商）
20 小原・石田（掛川東）
21 井上・岩田（日大三島）
22 井熊・長濱（沼津西）
23 今田・竹内（浜松西）
24 小川・根本（清水南）
25 松本・和久田（浜松市立）
26 蓑島・武藤（小山）
27 川合・鈴木（浜松市立）
28 桐林・鈴木（静岡市立）
伊藤・木代 60
戸塚・鈴木 60
宮野・鈴木 63
柳原・細田 62
柳原・細田 64
朝原・佐野 64
難波・熊谷 61
立間・岩辺 63
山口・菅沼 64
原田・重松 61
宮下・望月 64
深見・柴田 62
井上・岩田 75
井上・岩田 64
井熊・長濱 64
松本・和久田 61
松本・和久田 64
蓑島・武藤 64
桐林・鈴木 60
伊藤・木代 60 60
山口・菅沼 57 63 63
井上・岩田 26 63 64
松本・和久田 61 64
伊藤・木代 61 62
井上・岩田 63 75
伊藤・木代（日大三島） 62 61
61 61
増田・中村（静岡市立） 29
下山・今井（伊豆中央） 30
川村・藤原（浜松湖東） 31
藤田・仲川（浜松南） 32
松下・関根（焼津中央） 33
戸塚・山崎（袋井商） 34
土屋・望月（三島南） 35
町田・田島（富士東） 36
太田・大石（浜松市立） 37
荒木・栗田（浜松南） 38
小泉・瀧（サレジオ） 39
齋藤・海野（静岡西） 40
飯田・鈴木（稲取） 41
石田・藤田（浜松西） 42
佐合・松下（浜松市立） 43
横山・廣瀬（伊豆中央） 44
村松・原科（大井川） 45
川端・眞田（市立沼津） 46
平口・新井（島田） 47
友田・小林（浜松西） 48
東・秋山（静岡市立） 49
川口・木内（静岡市立） 50
長沼・清（富士東） 51
増田・松浦（掛川東） 52
杉山・山口（日大三島） 53
大木・杉本（沼津西） 54
上沼・渡邊（静岡農） 55
原田・佐藤（浜松北） 56
増田・中村 61
川村・藤原 64
藤田・仲川 62
土屋・望月 63
太田・大石 63
小泉・瀧 62
齋藤・海野 61
佐合・松下 62
村松・原科 76(7)
川端・眞田 76(4)
東・秋山 61
東・秋山 61
大木・杉本 63
原田・佐藤 61
増田・中村 62 60
藤田・仲川 63
石田・藤田 62 63
佐合・松下 62
東・秋山 63 60
川口・木内 63
原田・佐藤 61 64
増田・中村 60 63
原田・佐藤 63 63
64 26 76 (1)
3位
21 井上・岩田（日大三島） 75 原田・佐藤（浜松北） 56